SPECIFICATIONS

Elecrtic control part:
Input Voltage: 100-240Vac 50/60Hz
Lifting Speed: 32mm/s
Duty cycle: 10% MAX 2min on 18min off

Desk frame part:
Dynamic load: 145KG

Safety warning
1. Please read this manual carefully before use.
2. The product must be connected to the correct power supply.
3. For any accessories connected to the control box, the plug type and electrical characteristics must conform to its specifications.
4. Indoor use only.

SPÉCIFICATIONS

Contrôle électrique:
Voltage d'entrée: 100-240Vac 50/60Hz
Vitesse de levage: 32mm/s
Cycle de service: 10% MAX 2min on 18min off

Structure de bureau:
Charge dynamique: 145KG

Avis de sécurité
1. Veuillez lire attentivement ce manuel avant l'utilisation.
2. Le produit doit être branché à l'alimentation électrique appropriée.
3. Pour tout accessoire connecté au boîter de commande, le type de prise et les caractéristiques électriques doivent être conformes à ses spcifications.
4. Usage intérieur seulement

Heartwood

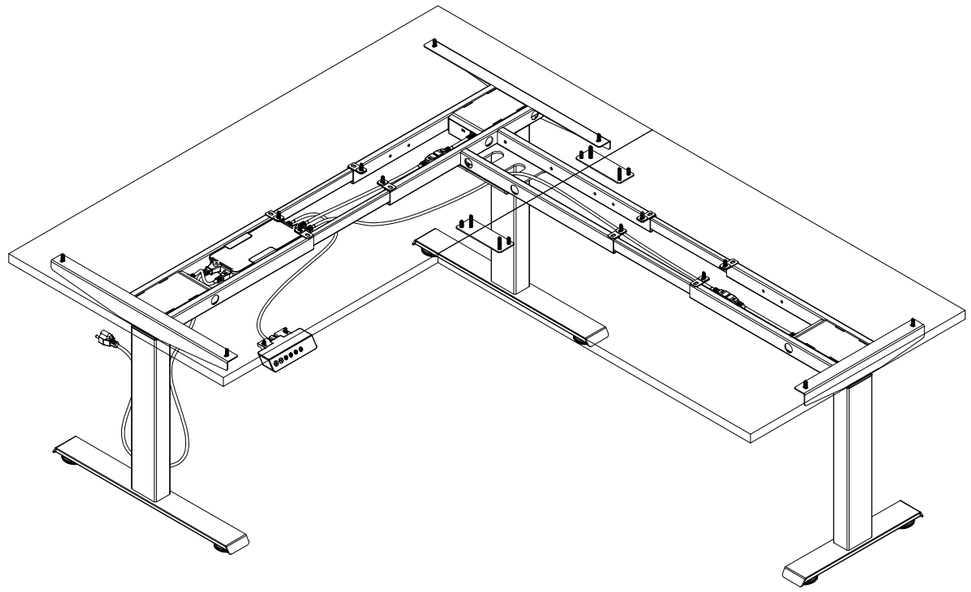

Assembly Instructions / Guide d'assemblage

Model / Modèle : CLI-E1-3LEG

PARTS LIST / LISTE DES PIÈCES

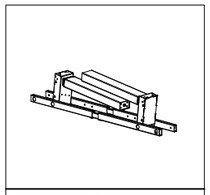

2x

①

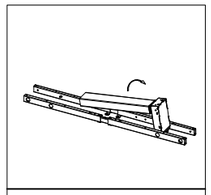

1x

②

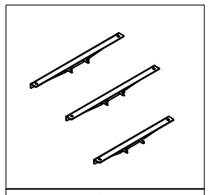

3x

③

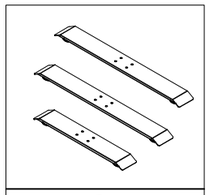

3x

④

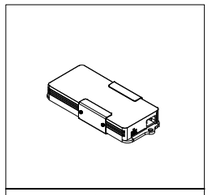

1x

⑤

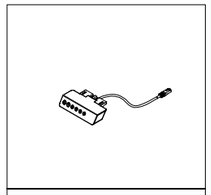

1x

⑥

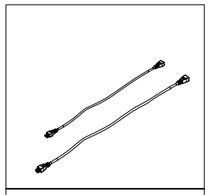

2x

⑦

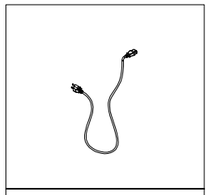

1x

⑧

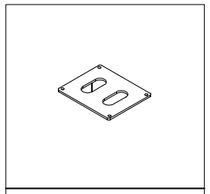

1x

⑨

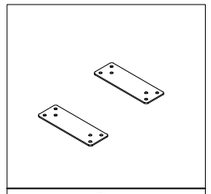

2x

⑩

HARDWARE INCLUDED / QUINCAILLERIE INCLUSE

A QTY/QTÉ:12	B QTY/QTÉ:12	C QTY/QTÉ:2	D QTY/QTÉ:26
	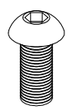		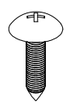
M6*10	M8*16	ST4.2*16	ST5.0*25

TOOLS INCLUDED / OUTILS INCLUS

M5

TOOLS REQUIRED / OUTILS REQUIS

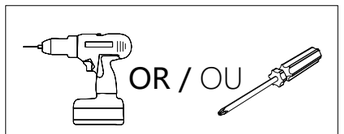

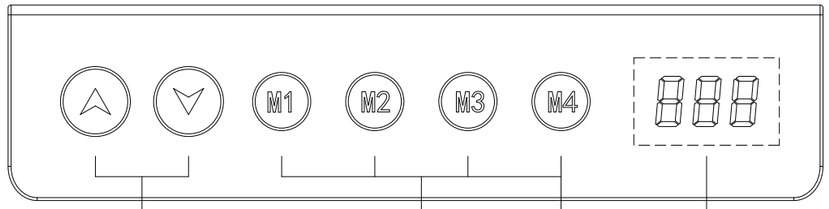

The whole handset surface is a button panel. If there is no press within 30 seconds, the screen becomes locked and M1/M2/M3/M4 keys are locked correspondingly, you should press Up or Down key first, it can then be used when the display screen lights up.
Toute la surface du combiné est un panneau de boutons. S'il n'y a pas de pression dans les 30 secondes, l'écran est verrouillé et les touches M1/M2/M3/M4 sont verrouillées en conséquence, vous devez d'abord appuyer sur la touche Monter ou Descendre, elle peut être utilisée lorsque l'écran d'affichage s'allume.

■ Display Screen / Écran d'affichage

Display the height value of the desk. / Affiche la hauteur du bureau

■ Up & Down Keys / Touches Monter et Descendre

Please keep pressing UP/DOWN key to adjust desk height until you get an optimum height. /
Continuer à appuyer sur la touche MONTER / DESCENDRE pour régler la hauteur du bureau jusqu'à ce que vous obteniez une hauteur optimale.

■ Memory Key M1/M2/M3/M4 / Touche mémoire M1/M2/M3/M4

After setting memory keys, the desk can lift automatically to memory height. /
Après avoir défini les touches de mémoire, le bureau peut se soulever automatiquement à la hauteur mémorisée.

※ How to set memory mode / Comment régler le mode mémoire
Press and hold M1/M2/M3/M4 key for 5 seconds, until the "beep" sound, the memory height is successfully saved. Lightly press M1/M2/M3/M4 for the desk to automatically move to the memorized height. /
Continuer à appuyer sur la touche M1/M2/M3/M4 pendant 5 secondes, jusqu'à ce que le son "bip", la hauteur mémorisée est réussie Ensuite, appuyez légèrement sur M1/M2/M3/M4, le bureau passe automatiquement à la hauteur mémorisée.

■ Initialization / Initialisation

1. When "RST" is on the display screen, press the "▽" button until the desk frame reaches its lowest point.
   After hearing the "beep" sound and desk frame rebounds. Initialization is completed.
   (PS. The button cannot be released during this operation, otherwise the initialization will fail). /
   Lorsque "RST" s'affiche sur l'écran, appuyer sur le bouton "▽" jusqu'à ce que la structure du bureau atteigne son point le plus bas. Après avoir entendu le son "bip" et les rebonds de la structure, l'initialisation est terminée.
   (PS Le bouton ne peut pas être relâché pendant cette opération, sinon l'initialisation échouera).
2. Forced initialization: Press the "▽" button until the desk frame reaches its lowest point, then release the button and press it again for about 5 seconds until you hear the "beep" sound and the desk frame rebounds. Initialization is completed. /
   Initialisation forcée: Appuyer sur le bouton "▽" jusqu'à ce que la structure du bureau atteigne son point le plus bas, puis relâcher le bouton et appuyer à nouveau pendant environ 5 secondes jusqu'à entendre le son "bip" et le rebond de la structure. L'initialisation est terminée.
3. Restore the factory settings: When the controller is changed or the parameters need to be restored to factory settings, press the "▽" and "△" buttons simultaneously. You will hear the first "beep" sound after about 5 seconds and a second "beep" sound after 10 seconds. When the display screen shows "RST", please refer to no 1. /
   Restaurer les paramètres d'usine: Lorsque le nouveau contrôle est changé ou que les paramètres doivent être restaurés aux paramètres d'usine, appuyer simultanément sur les boutons "▽" et "△", vous entendrez le premier son "bip" après environ 5 secondes et le second "bip" après 10 secondes. Lorsque l'écran affiche "RST", veuillez vous référer à l'item no 1.

■ Safety Function / Fonction sécuritaire

When the desktop is rising or lowering, encountered reverse resistance will result in rebound. /
Lorsque le bureau monte ou descend, rencontrer une résistance inverse entraînera un rebond du bureau.

■ Handset error codes and solutions / Le combiné affiche le code d'erreur et la solution

Error code / Code d'erreur	Fault cause / Raison	Solution / Solution
E01,E06,E07	Power fault / Panne d'alimentation	Check power / Vérifier l'alimentation
E04	Handset fault / Défaut du combiné	Re-plug handset cable / Rebranchez le câble du clavier
E05	Anti-collision alert / Alerte anticollision	Rebound reminder, normal phenomenon/ Rappel de rebond, phénomène normal
E08	Desktop sloping / Dessus du bureau en pente	Check the table and reset/ Vérifiez la table et réinitialisez
E11,E21,E40,E41	Connection cable failure / Défaillance du câble de connexion	Check the connection line and reset/Vérifiez le câble de connexion et réinitialisez
E12,E22,E42,E43	Controller fault / Défaut du contrôle	Check the controller/ Vérifiez le contrôleur
E14~E17,E24~E27	Motor fault / Défaut du moteur	Check the motor, power off for two minutes and restart/ Vérifiez le moteur, éteignez-le pendant deux minutes, puis rallumez-le
E18	Overloading / Usage excessif	Reduce the load and start again / Réduire la charge et recommencer
HOT	Overtime operation / Fonctionnement excessif	Stop using, automatically resume after 20 minutes/ Cessez l'utilisation et reprendre après 20 minutes
RST	Reset/recalibrate controller / Réinitialiser/reclibrer le contrôle	Press and hold ' v ' until desk reaches lowest point and continue to hold until the display resets / Appuyer ' v ' et maintenir enfoncé jusqu'à ce que le bureau atteigne le point le plus bas et maintenir enfoncé jusqu'à ce que l'affichage se réinitialise

QUESTIONS OR CONCERNS?
Please contact Customer Service
Tel 1-800-567-3060
M-F 6am - 3:30 pm PST
cs@heartwood.ca

QUESTIONS OU PRÉOCCUPATIONS?
Communiquer avec le Service à la clientèle
Tél 1-800-567-3060
Du lundi au vendredi entre 6h00 et 15h30 (Heure Normale du Pacifique HNP)
cs@heartwood.ca

STEP 1 /
ÉTAP 1

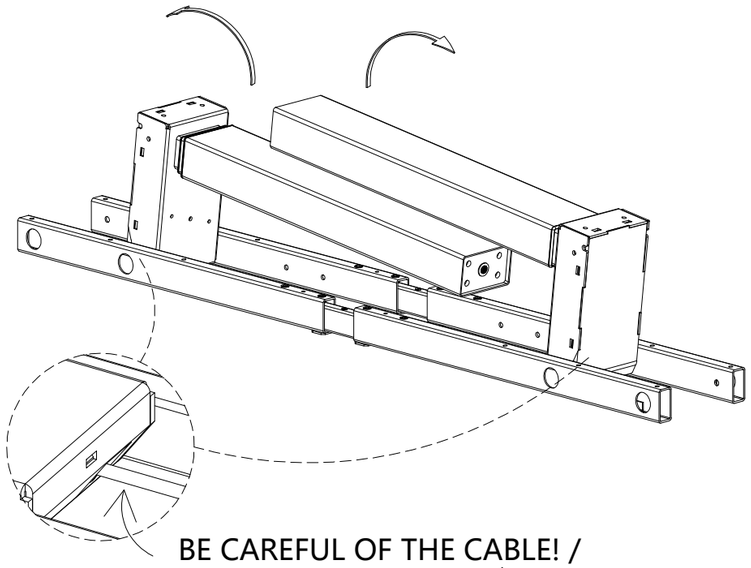

BE CAREFUL OF THE CABLE! /
FAIRE ATTENTION AU CÂBLE!

STEP 2 /
ÉTAP 2

A	**QTY/**QTÉ:4

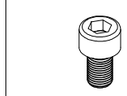

M6*10

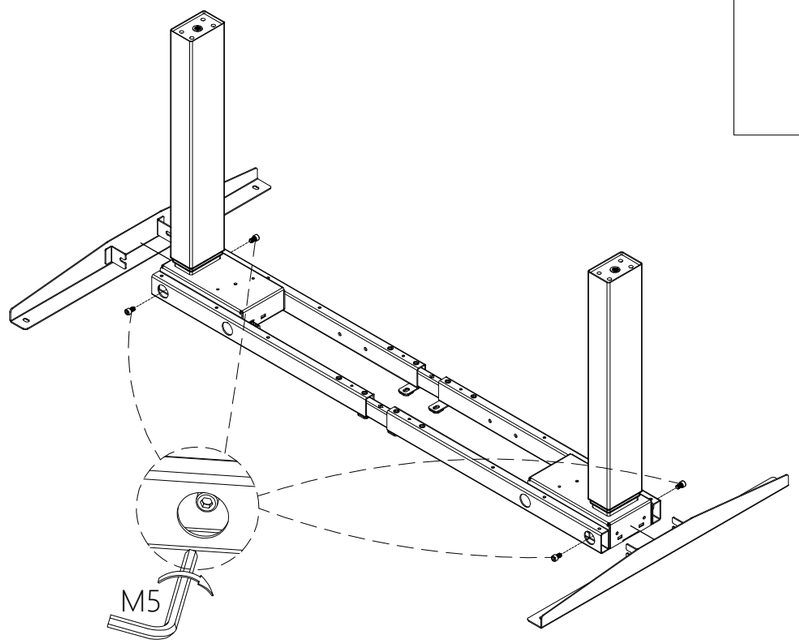

STEP 3 /
ÉTAP 3

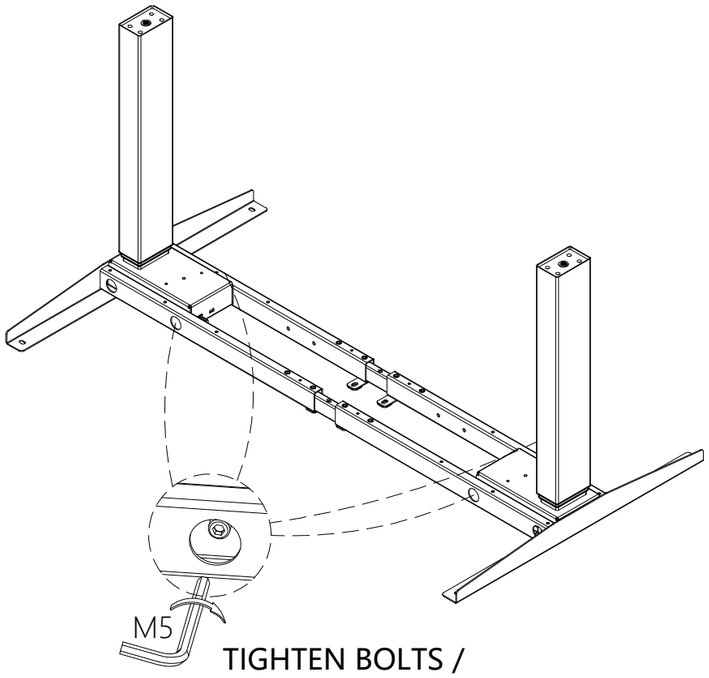

TIGHTEN BOLTS /
SERRER LES BOULONS

STEP 4 /
ÉTAP 4

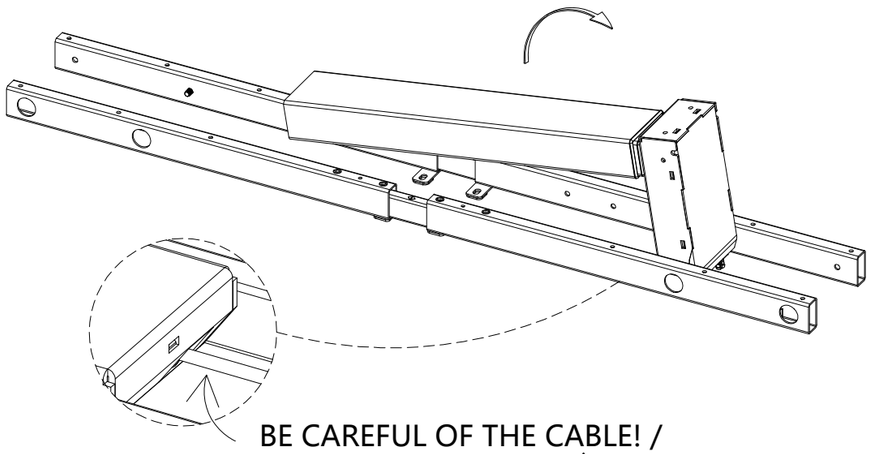

BE CAREFUL OF THE CABLE! /
FAIRE ATTENTION AU CÂBLE!

STEP 13 /
ÉTAP 13

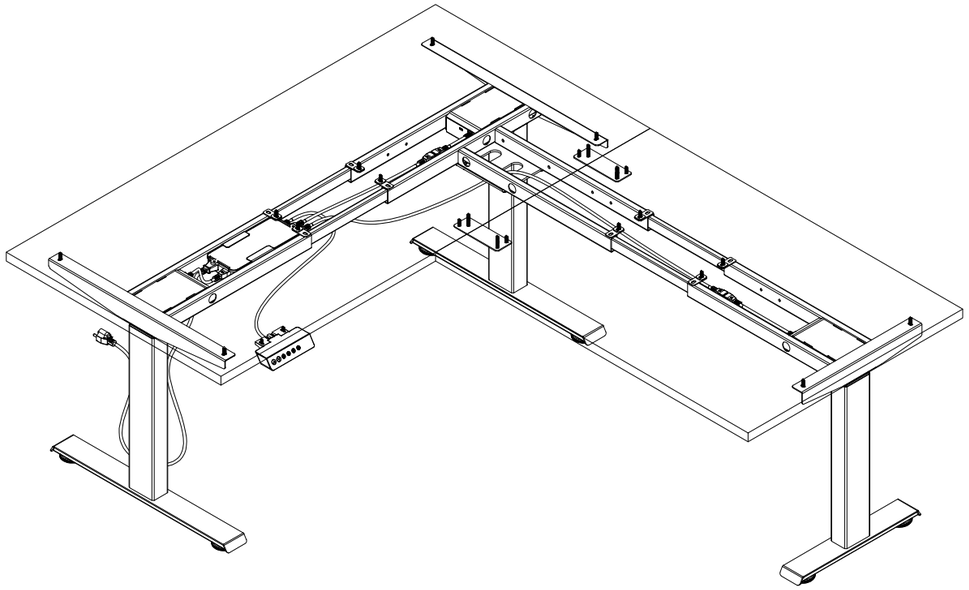

STEP 11 /
ÉTAP 11

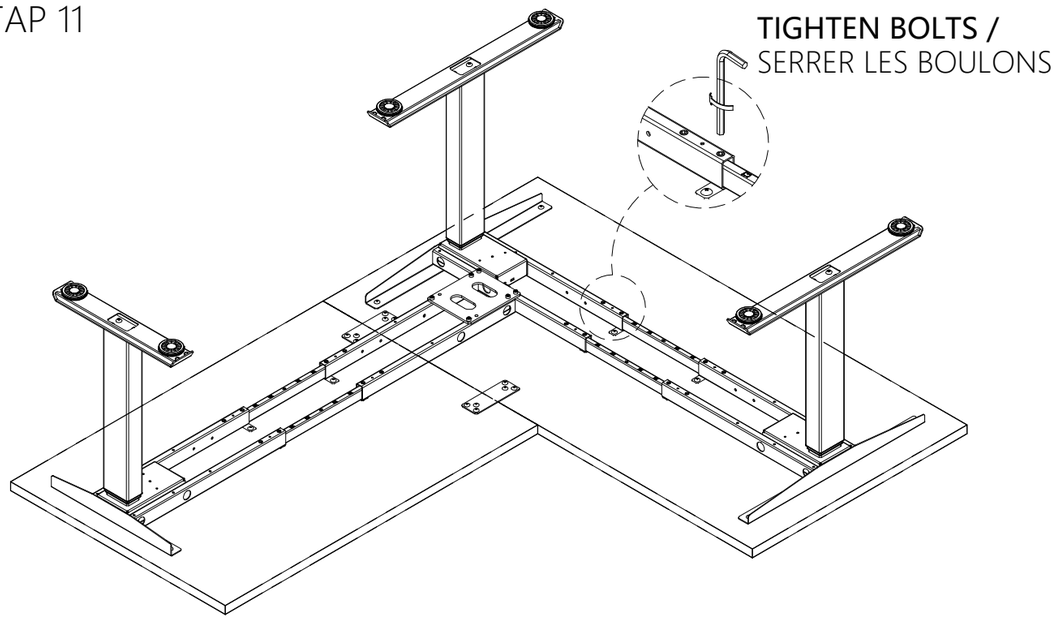

STEP 12 /
ÉTAP 12

C	QTY/QTÉ:2
ST4.2*16	

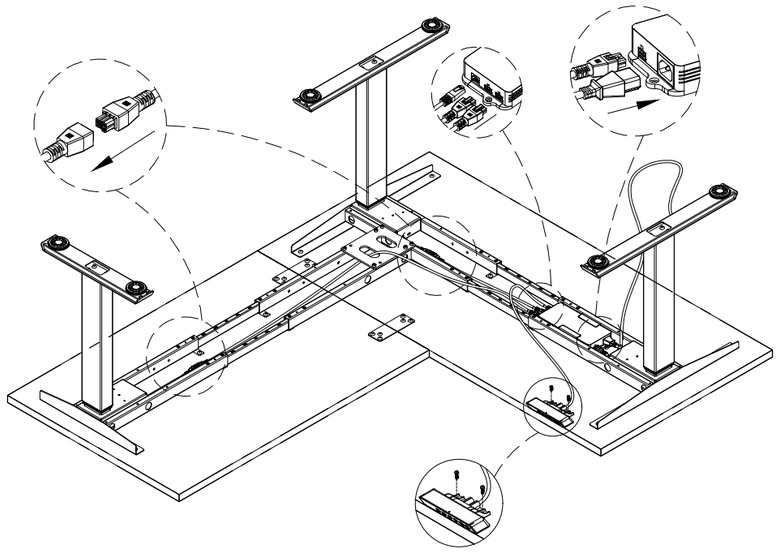

STEP 5 /
ÉTAP 5

A	QTY/QTÉ:2
M6*10	

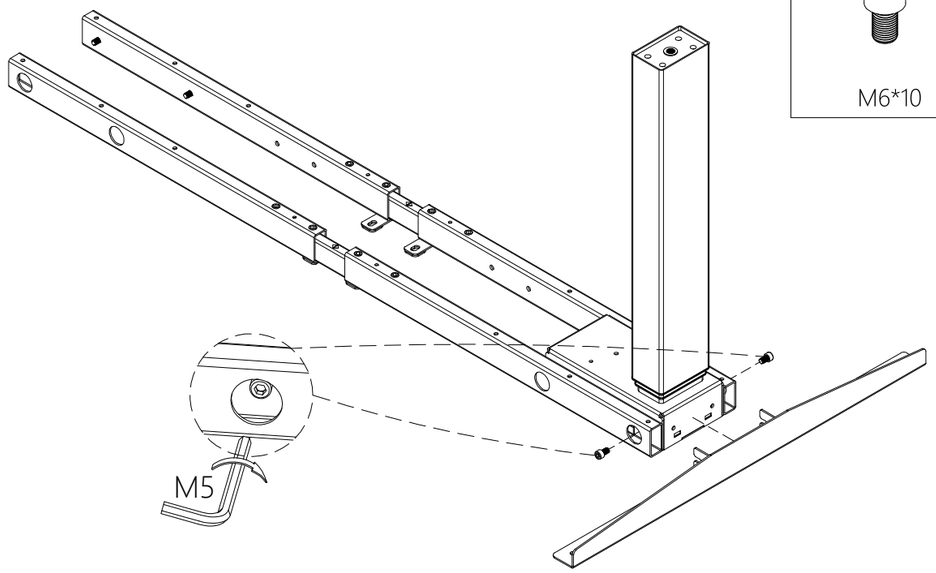

STEP 6 /
ÉTAP 6

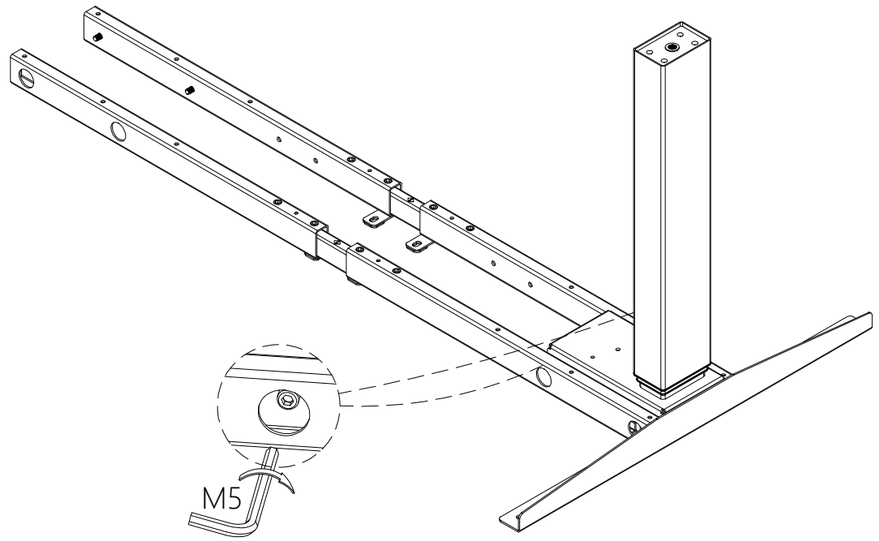

TIGHTEN BOLTS /
SERRER LES BOULONS

STEP 7 /
ÉTAP 7

A	QTY/QTÉ:6

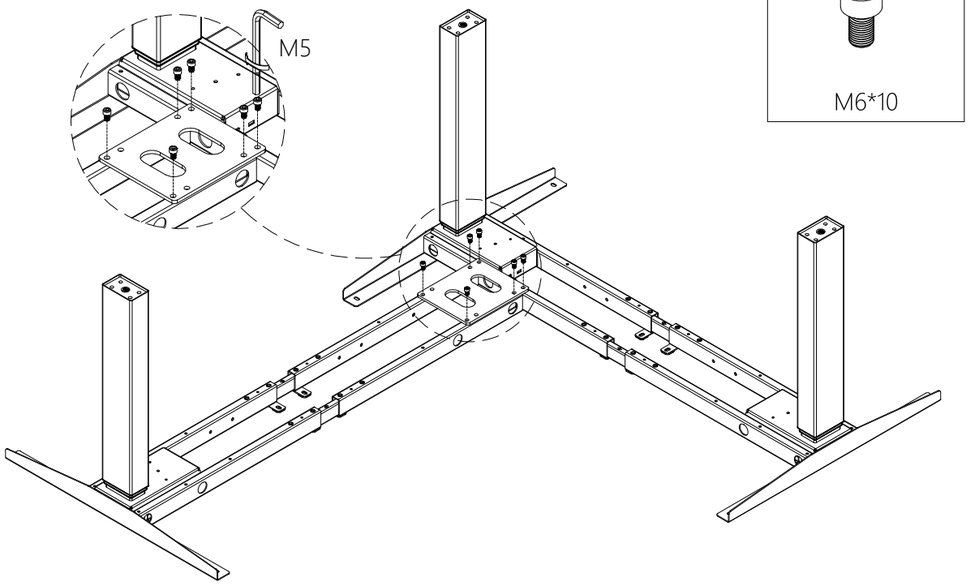

M6*10

STEP 8 /
ÉTAP 8

B	QTY/QTÉ:12

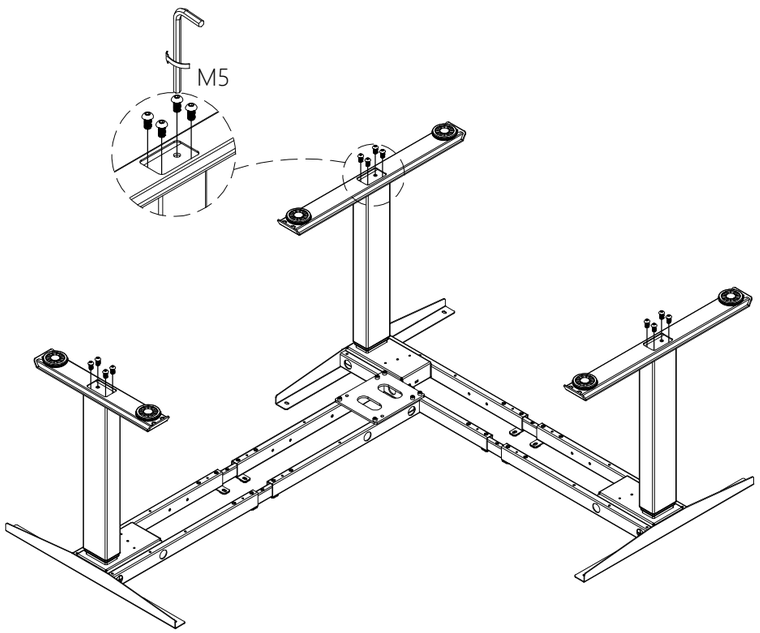

M8*16

STEP 9 /
ÉTAP 9

LOOSEN BOLTS /
DESSERRER LES BOULONS

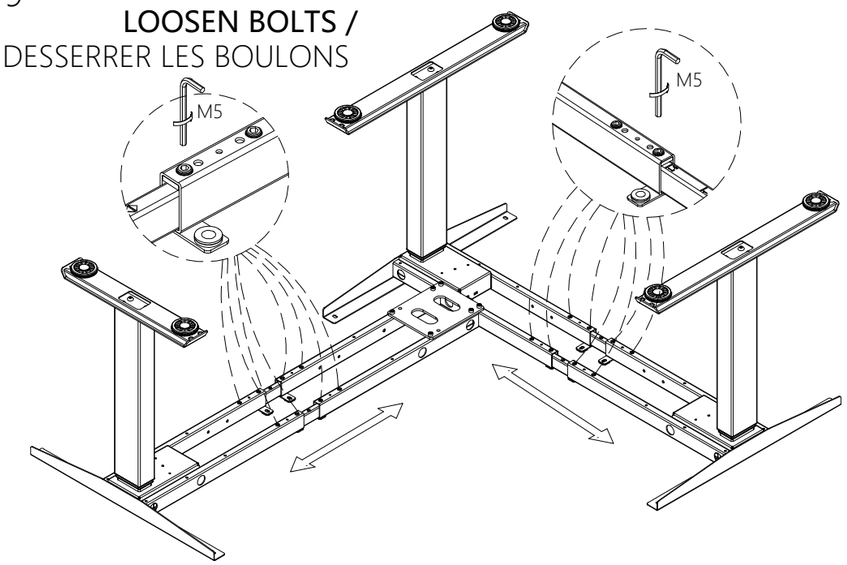

STEP 10 /
ÉTAP 10

D	QTY/QTÉ:26

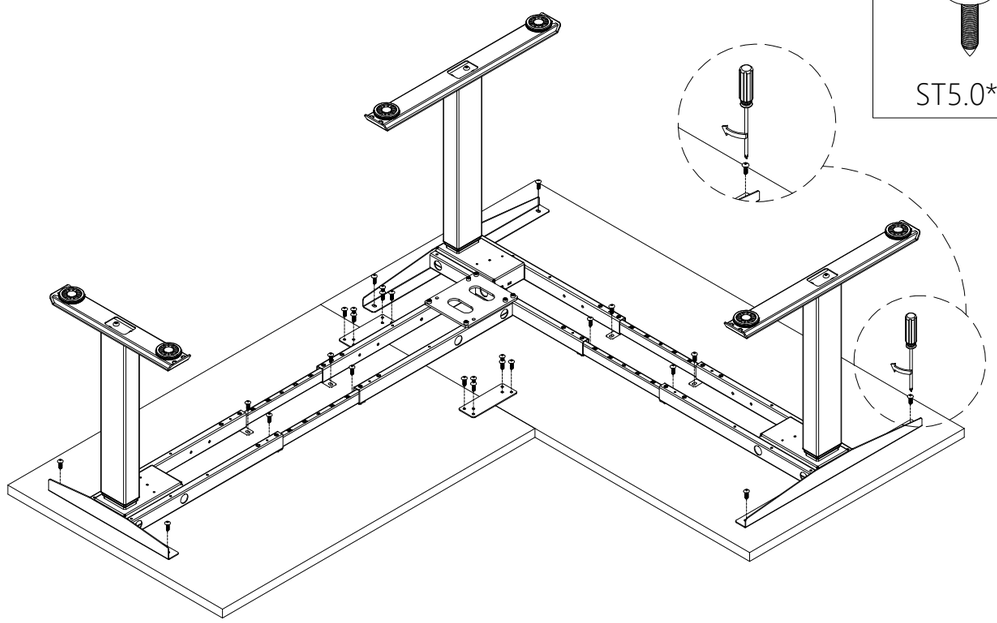

ST5.0*25